500kg/段 高さ1200×横幅1850×奥行870×12段(枚) 単体 1台

備考:YSシリーズ:支柱×4本 単体自立型 ホワイトグレー

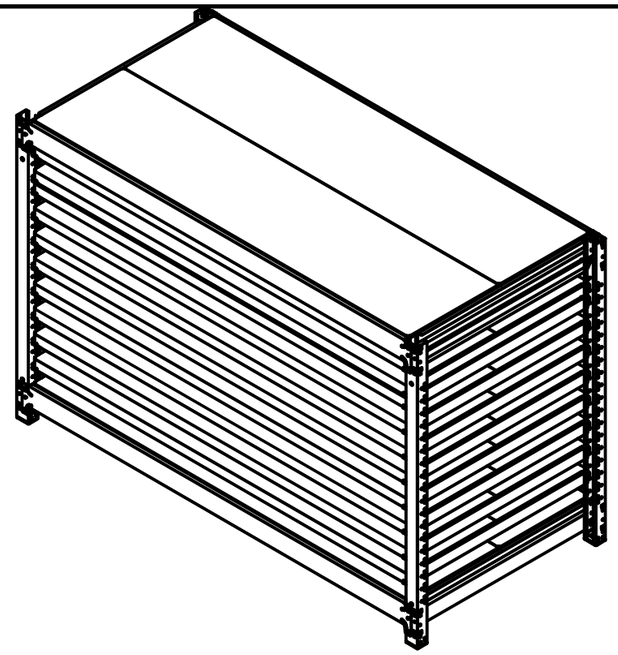

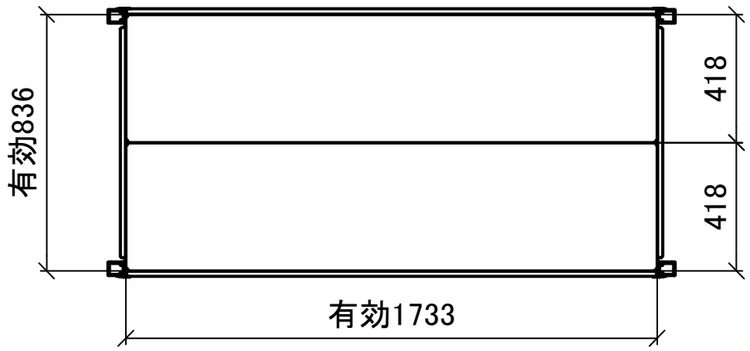

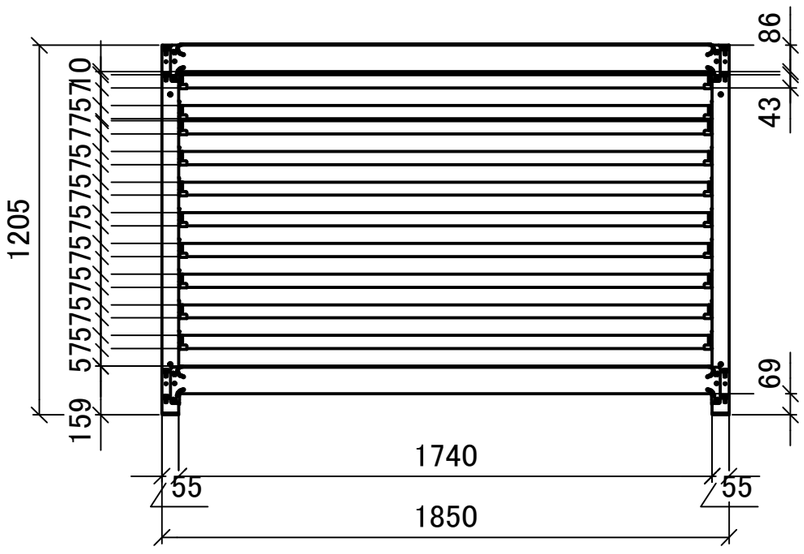

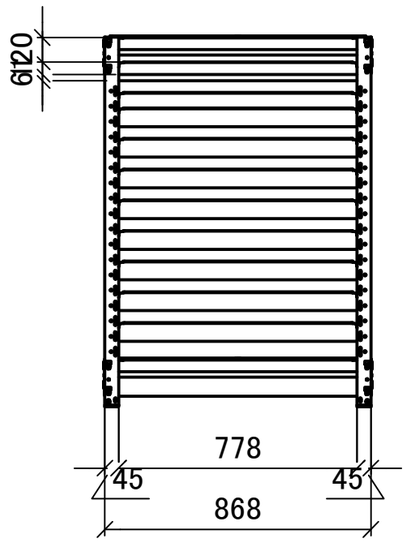

TigerRack	DATE 2025-07-04	PROJECT	PROJECT NO.	SCALE 1 : 20
	DRAWN	TITLE スチールラック 中量YS 三面図	USER	SHEET NO. 1 : 1
	CHECKED			