500kg/段 高さ1200×横幅1850×奥行870×11段(枚) 単体 1台

備考:YSシリーズ:支柱×4本 単体自立型 ホワイトグレー

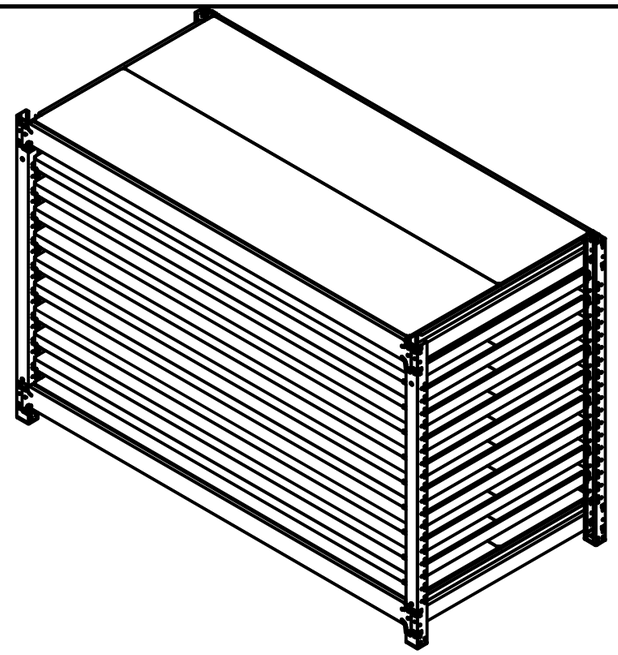

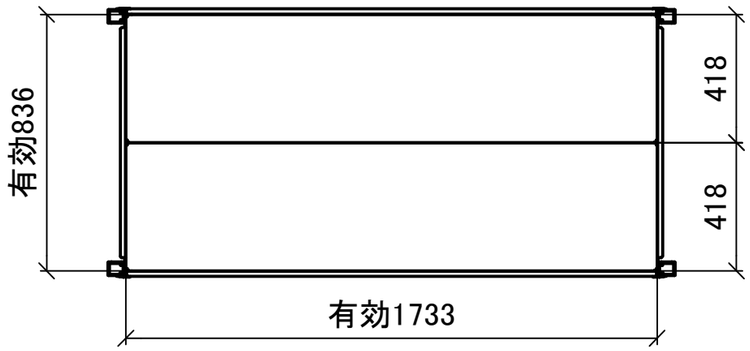


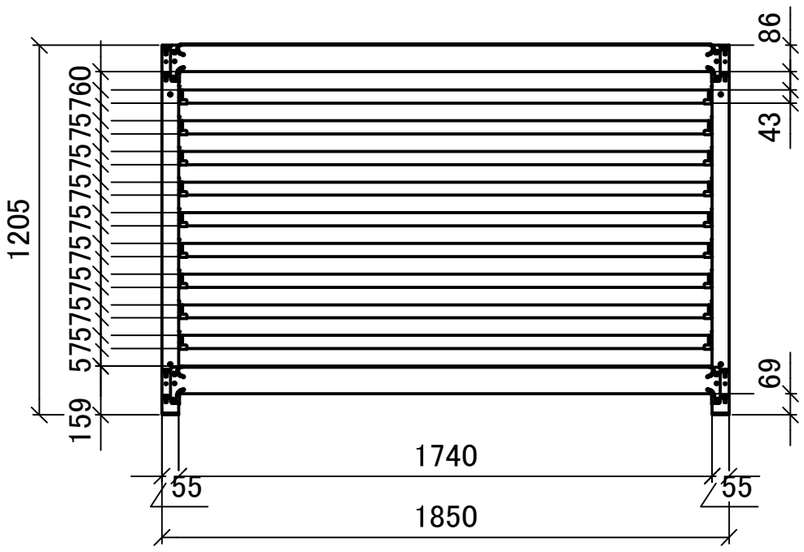


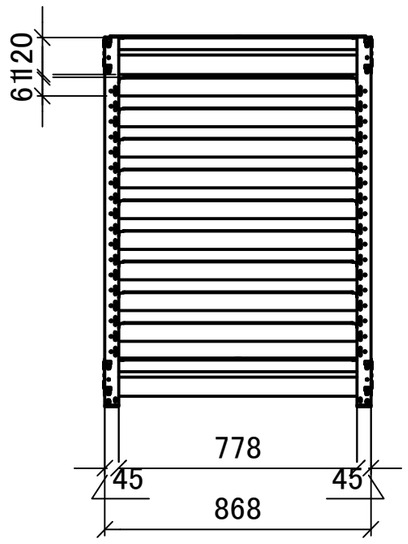


| | | | | |
|---|---|---|---|---|
| TigerRack | DATE 2025-07-04 | PROJECT | PROJECT NO. | SCALE 1 : 20 |
| | DRAWN | TITLE スチールラック 中量YS 三面図 | USER | SHEET NO. 1 : 1 |
| | CHECKED | | | |